פרט ראש כלונס מס,

19 33 37 40 41
44 45 98 99 102

קנ.מ. 1:25

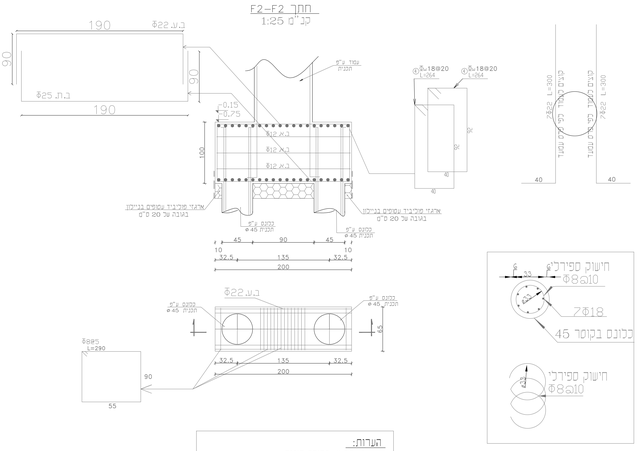

הערות:
יש לבצע בדיקה סונית
ככל הכלונסאות ע"י מעבדה מאושרת

פרט כלונסאות מתחת למעלית

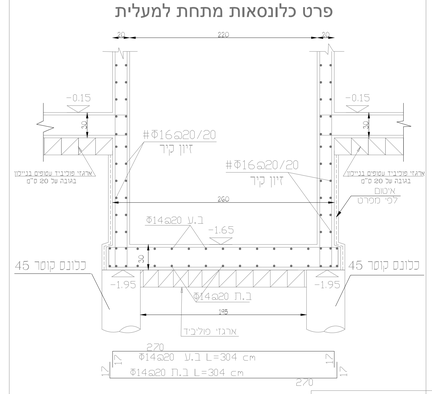

פרט כלונס
1:25

מס' כלונסאות
1 2 3 4 5 8 9
10 11 12 13 47 48 50
14 15 16 17 20 21 60
23 22 25 24 26 28 82
29 30 31 32 34 59 83
35 36 51 52 53 54 87
63 64 67 68 69 70 89
73 74 75 76 77 80 90
84 85 81 93 88 94 91
105 86 92

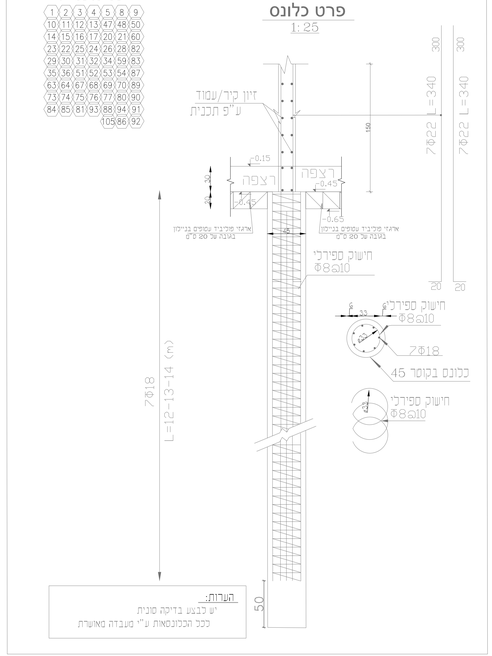

הערות:
יש לבצע בדיקה סונית
ככל הכלונסאות ע"י מעבדה מאושרת

פרט כלונס
1:25

מס' כלונסאות
18 104 5 6 78
46 42 27 38 39 79
43 49 56 62 97
72 99 100 95 96

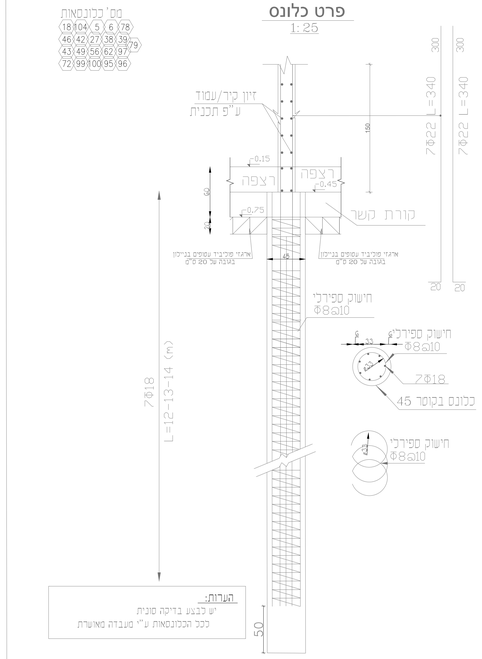

הערות:
יש לבצע בדיקה סונית
ככל הכלונסאות ע"י מעבדה מאושרת

פרט ראש כלונס מס, 7 103 101 71 55
כלונס משוכש 245/245/100
קנ"מ 1:25

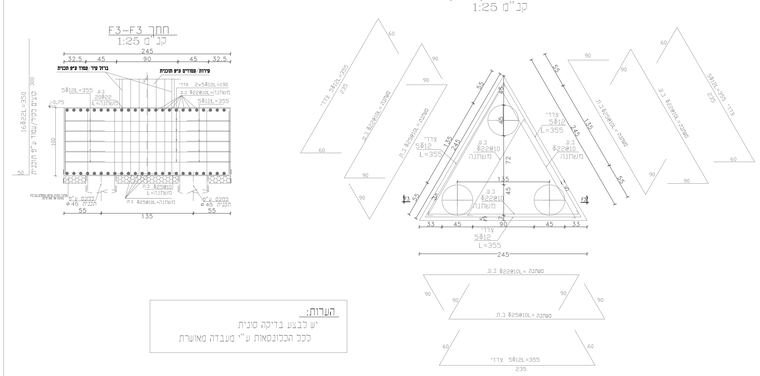

הערות:
יש לבצע בדיקה סונית
ככל הכלונסאות ע"י מעבדה מאושרת

תכנית יסודות
1:100

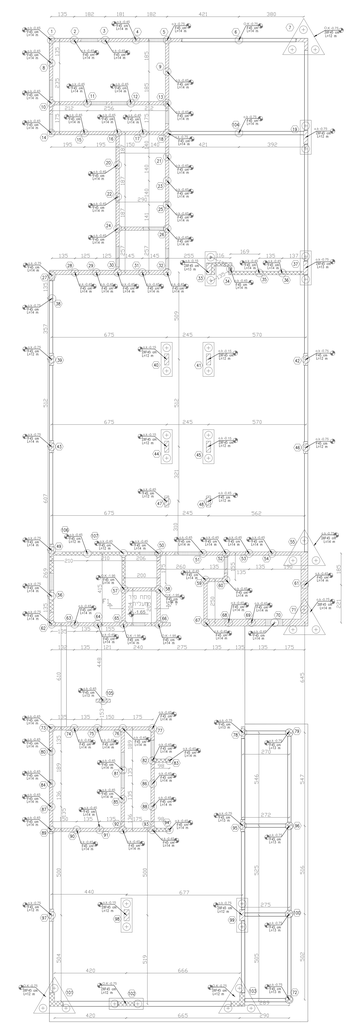

הערות:
1. אין לקחת מידות משרטוט זה ע"י מדידה בסרגל.
2. במידה וקיים שלד כיון תוכנית זאת לתוכניות אחרות של התוכנית יש לפנות מיד המעצבת למאשר לקבלת הנחיה הדדית
3. הנבלה, המה אחיאל בפחות באחר באישור המפקח.
4. מזב בטון יהיה ב-30
5. מזב בטון דעמודים יהיה ב-50
6. שכיבה ע"ג גדיל אגרגט מסוימים 2 מ"מ בטון משאבה
7. יש כחון את המחמדה כ-24 שעות לפני הציקה לפיקוח עליון.
8. באחריות הרשם/הבנין לקחת מהנ מבנה ומעצבים אחראי לביצוע הנחיי עיהוי נוכחים באתר בכל תקופת הביצוע.
9. באחריות הרשם/הבנין מודא בנבת החתר בינה לפני תחילת עבודות הביצוע באתר. כמו כן אין לבנות בלי סמיה מתוכנית הרחוי בתוהלך הביצוע ללא הבנת החתר חדש ושרטוט
10. יש לקרוא תוכנית זו ביחד עם תוכנית אדריכלית במידה ויש סתירה יש לעדכן את ההנדסאי
11. מותר לעומסדוטקטור לעמיף. לחריי אבטמים מבטון אז מרטי בריח בלא תוספת בסף לעבדן
12. באחריות הבנבן לקחת מעצים ביצוע עמוד אשר בדוק את ובטוח התוכנית הקיימא אשר כתוב לפי כי יבינו. לפני הצגת ההנדסדוטקטור
13. אין לפרוס פרופים ותחריטה בלי אישור טכנסדוטקטור בכתב
14. תוכנית זוהי כמוך מכיז בנבנ. בשיא תוכנית מפיות בביצוע בהתאם לתוכנית אדריכלית מפיות בביצוע

עדכונים

מהדורה	תיאור העדכון:	תאריך עדכון
01	לסכרה	22/04/2022
02	לסכרה	25/05/2022
03	לסכרה	28/02/2023
04	לסכרה	17/05/2023

לוח חתימות

תפקיד: / תאריך:	22/04/2022	25/05/2022	28/02/2023	17/05/2023
יזם				01
אדריכל	01	01	02	03
הנדסה	01	01	02	03
מודד				
יועץ קרקע				
יועץ תעסל				
יועץ אינסטלציה				
הג"א				01
יועץ פיתוח				
יועץ מיזוג אויר				
יועץ מעליות				
יועץ בטיחות				
קבלן	01	02	03	04
מהנדס בנדק	01	02	03	04

מקרא

- עמוד/קיר בטון המשיך
- עמוד/קיר בטון הנפסק
- עמוד/קיר בטון שחור
- קורת בטון יורדת
- פתח בתקרה
- פתח בעמוד/קיר (מתעדכן)

שם פרוייקט:
מבנה משרדים\תעשייה קלה
-קצרין-

שם תוכנית:
תוכנית יסודות

מס' עבודה:

מס' גיליון: **01**

קנה מידה: 1:20 1:25 1:50 1:100

למכרז: לביצוע לאישור לרעיון

מתכנן: מידה סוילה מידות גיליון A-0

שרטט: מידה סוילה מהדורה: 04

מאשר: מידה סוילה תאריך אישור: 17/05/2023

אופק הנדסת מבנים
ניהול פרויקטים
ופיקוח בנייה

מהנדס קונסטרוקציה אזרח סוילה חיר
מספר רשיון: 8466591
כפר קדמון מיקוד 2494 ת.ד 54
מקום 077470823 פקס 0547751732
EMAIL: swaileh@ofek5.com

רשימת תכניות מבנה משרדים-תעשייה קלה-קצרין
יש לקרוא את כל התוכניות ביחד, התוכניות מחייבות

מספר גרסה	שם התוכנית
01	תכנית יסודות
02	תכנית רצפה
03	תכנית חקרה 1
04	תכנית חקרה 2
05	תכנית חקרה 3
06	תכנית גג
07	תכנית פרט עמודים
08	תכנית מדרגות

עומס שימושי לפי ת"י 412-
מבנה משרדים ותעשייה קלה
0.3 $\frac{ton}{m^2}$

הערה חשובה : לפני תחילת ביצוע יש לאשר תוכניות מול האדריכל ,
ללא אישור אדריכל בכתב אין להתחיל בעבודות ביצוע .
הערה חשובה : תכנון טפסות יבוצע ע"י קונסטרוקטור רשוי מטעם הקבלן .
הערה חשובה : אין לפרק טפסות ללא אישור בכתב מהקונסטרוקטור .
הערה חשובה : התוכניות הינם לצורך מכרז בלבד ,נוציא תוכניות סופיות לביצוע
בהתאם לתוכניות אדריכליות סופיות לביצוע .

לשים לב למקרא המצורף

פרט G: פרט חיזוק ככל העמודים נגד חדירה בתקרה

קנ"מ 1:25

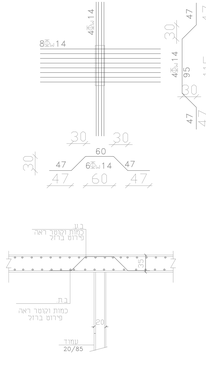

פרט A: פרט חיזוק ככל העמודים נגד חדירה בתקרה

קנ"מ 1:25

פרט B: פרט חיזוק ככל העמודים נגד חדירה בתקרה

קנ"מ 1:25

ברזל עליון

1:50

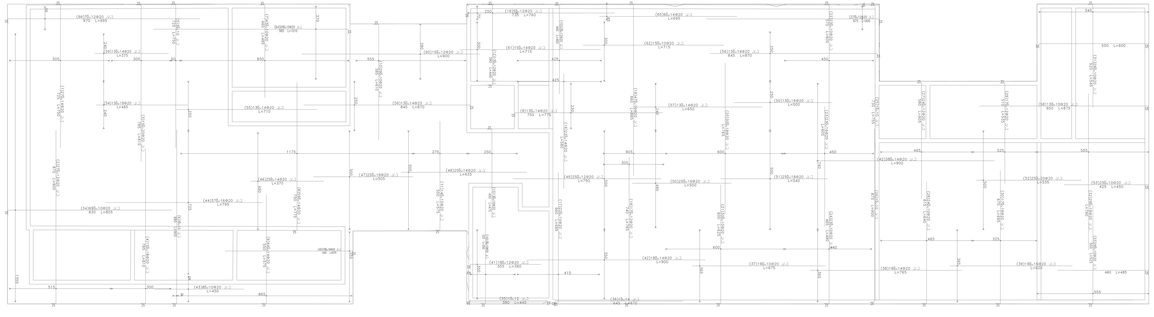

ברזל תחתון

1:50

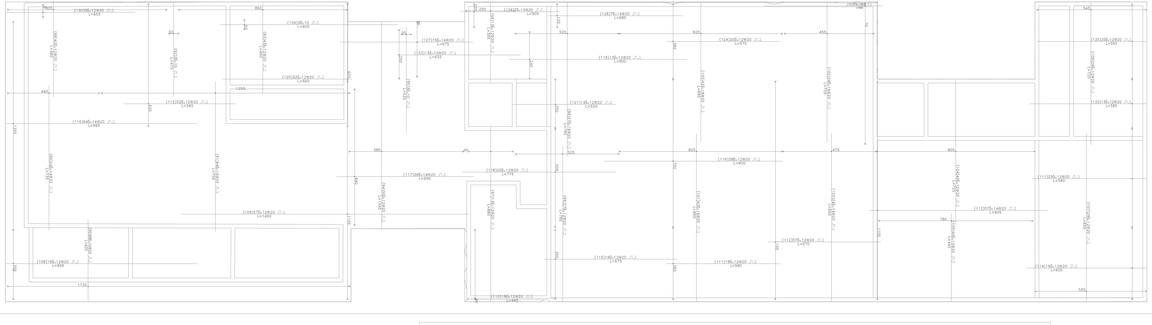

הגבהה מעל תקרה

1:25

פרט הגבהה בין מעברים

פרט מפגש דיפוף עם הגבהת בטון

הערה:
פרט זה מתייחס לדיפוף התקרה, ואזורי פרי מערכות (מדרסי מדרגות לפי תכנית אדריכלית

פרט חגים לכל הגדלים של התקרה

1:25

רשימת ברזל עליון

מספר	מספר	אורך	מספר	קוטר	אורך	סה"כ	סוג
1	97	500	14	12	790	6	----
2	97	500	12	12	900	5	----
3	97	500	20	10	820	2	----
4	97	500	18	10	810	2	----
5	97	500	10	10	750	2	----
6	97	500	14	10	710	2	----
7	97	500	10	14	495	2	----
8	97	500	14	12	775	2	----
9	97	500	14	14	790	2	----
10	97	500	14	14	790	2	----
11	97	500	10	14	570	2	----
12	97	500	12	12	450	2	----
13	97	500	10	12	470	2	----
14	97	500	10	12	550	2	----
15	97	500	12	22	470	2	----
16	97	500	14	22	590	2	----
17	97	500	10	22	685	2	----
18	97	500	14	47	890	2	----
19	97	500	14	12	790	2	----
20	97	500	18	18	765	2	----
21	97	500	10	18	625	2	----
22	97	500	10	18	605	2	----
23	97	500	10	22	605	2	----
24	97	500	10	22	490	2	----
25	97	500	10	10	750	2	----
26	97	500	14	10	710	2	----
27	97	500	12	24	610	2	----
28	97	500	12	24	640	2	----
29	97	500	12	12	790	2	----
30	97	500	18	18	695	2	----
31	97	500	10	28	545	2	----
32	97	500	10	28	790	2	----
33	97	500	10	32	520	2	----
34	97	500	10	22	865	2	----
35	97	500	10	12	440	2	----
36	97	500	10	18	670	2	----
37	97	500	10	18	670	2	----
38	97	500	14	18	795	2	----
39	97	500	14	18	420	2	----
40	97	500	10	18	485	2	----
41	97	500	12	12	450	2	----
42	97	500	14	14	900	2	----
43	97	500	10	12	450	2	----
44	97	500	18	27	790	2	----
45	97	500	14	14	420	2	----
46	97	500	14	21	270	2	----
47	97	500	14	21	505	2	----
48	97	500	14	21	640	2	----
49	97	500	12	21	750	2	----
50	97	500	18	18	500	2	----
51	97	500	18	21	640	2	----
52	97	500	20	20	530	2	----
53	97	500	10	21	450	2	----
54	97	500	18	13	485	2	----
55	97	500	14	12	710	2	----
56	97	500	14	24	870	2	----
57	97	500	14	12	650	2	----
58	97	500	14	10	610	2	----
59	97	500	14	13	575	2	----
60	97	500	10	12	900	2	----
61	97	500	14	10	610	2	----
62	97	500	10	10	810	2	----
63	97	500	10	10	810	2	----
64	97	500	14	8	695	2	----
65	97	500	10	12	995	2	----
66	97	500	12	12	995	2	----
67	97	500	12	12	995	2	----
68	97	500	12	12	995	2	----

רשימת ברזל תחתון

מספר	מספר	אורך	מספר	קוטר	אורך	סה"כ	סוג
85	58	500	12	42	490	2	----
86	58	500	14	34	735	2	----
90	58	500	10	88	420	2	----
91	58	500	16	64	755	2	----
92	58	500	10	3	475	2	----
93	58	500	12	43	490	2	----
94	58	500	12	30	1045	2	----
95	58	500	10	3	535	2	----
96	58	500	12	13	405	2	----
97	58	500	12	13	880	2	----
98	58	500	16	27	790	2	----
99	58	500	12	27	785	2	----
100	58	500	18	42	705	2	----
101	58	500	16	42	850	2	----
102	58	500	16	24	775	2	----
103	58	500	16	24	850	2	----
104	58	500	12	40	735	2	----
105	58	500	12	42	445	2	----
106	58	500	12	29	720	2	----
107	58	500	12	29	850	2	----
108	58	500	12	19	965	2	----
109	58	500	12	57	450	2	----
110	58	500	12	19	450	2	----
111	58	500	12	44	580	2	----
112	58	500	12	86	570	2	----
113	58	500	14	57	905	2	----
114	58	500	12	19	805	2	----
115	58	500	12	18	475	2	----
116	58	500	14	84	995	2	----
117	58	500	14	36	690	2	----
118	58	500	12	25	775	2	----
119	58	500	12	51	900	2	----
120	58	500	12	32	460	2	----
121	58	500	12	18	520	2	----
122	58	500	12	13	585	2	----
123	58	500	10	13	625	2	----
124	58	500	12	20	575	2	----
125	58	500	12	20	560	2	----
126	58	500	10	3	500	2	----
127	58	500	14	15	675	2	----
128	58	500	14	7	680	2	----
129	58	500	12	7	505	2	----
130	58	500	12	5	455	2	----
131	58	500	12	37	625	2	----

תכנית קונסטרוקציית מפלס -0.15

1:100

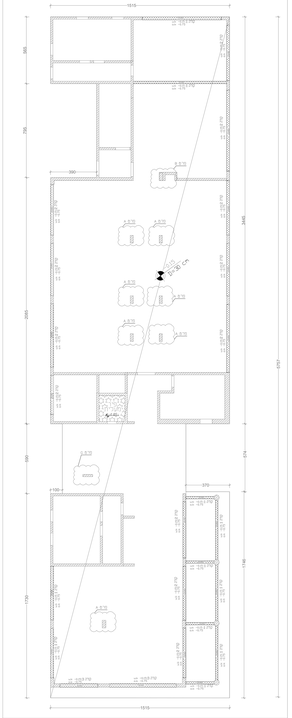

פרט ברזל על סיפון 1

1:25

פרט ברזל על סיפון 2

1:25

פרט ברזל על סיפון 3

1:25

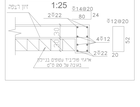

עומס שימושי לפי תל"י 412-
מבנה משרדים והשעייה קלה
0.3 $\frac{ton}{m^2}$

רשימת תכניות מבנה משרדים-תעשייה קלה-קצרין
יש לקרוא את כל התכניות ביחד. התוכניות מתייחסות

מספר גיליון	שם התוכנית
01	תכנית יסודות
02	תכנית רצפה
03	תכנית תקרה 1
04	תכנית תקרה 2
05	תכנית תקרה 3
06	תכנית גג
07	תכנית פרט קטרים
08	תכנית מדרגות

הערות:

1. אין לבצע שינויים מבוקרים מה שי מדידה בפועל
2. בגילויים שונים בין תכנית זאת ותכניות אל והיעדים יש לפנות מיד מהמהנדס ומאשר לקבלת הוראה בדרום
3. הנבנין ומה אחיה בתחום באזור באישור המפקח
4. מה בנמצא יחיה בינ.
5. מה בנמצא ומפורט יחיה בינ.-סב
6. שיהיה עיגול אבנים מעמיקות ב מיה בפון מאשבה
7. יש לחזק את החיפוים ב-4 מטרים מכל קצוה הדרומי מקדמה עליהם
8. הבטיחות והתיבוים מחוה מהה קבוהה מחיבים אחיה לבינבוים
9. הבטיחות מחיבוים בכל המבנה הבינים
10. הבטיחות מחיבוים מחיבים בבנה מחוה בקיר מיה חדיים בגיליון בבינים ובאזור בבינים בלבד מה בנמצא בכל מקומות אחרים בחיבים בבינים בלבד מה בנמצא בחיי ולא בקירות
11. יש הוראה מבנית ב ביה עם תכנית אדריכלית בחיבים לאם מחיה הבינים בין תכנון את המהנדסים
12. מחיה מהנדסים בחיבים, יחיה אחיבים מבנים אי מיחי ביה לבין המהנדס בכל תבנון
13. באחיבים מבנים מחיבים מחיבים בינים בחיי אבר בינים מה בכלות בחיבים הבינים אבר בכל בר יציבה כמו בבר המהנדסים
14. אין מחיה מחיבים מחיבים בי אבר מהנדסים בכמו
15. הבטיחות הם מחיה מבנים בבינ בינים מחיה הבינים בחיבים מחיבים אחיבים הבינים

עדכונים

מספר עדכון	תאור העדכון	תאריך עדכון
1	מכסי	02/22/04/2022
2	מכסי	02/25/05/2022
3	מכסי	03/28/02/2023
4	מכסי	04/17/05/2023

מה השתנה

תפקיד	01/01/2022	02/25/05/2022	03/28/02/2023	04/17/05/2023
רשם	04/03/02/01			
אדריכל	04/03/02/01			
מפקח	04/03/02/01			
בדק				
יועץ קרקע				
יועץ יסודות				
יועץ אלומיניום				
יועץ בטון	04/03/02/01			
יועץ בדיקת אדר				
יועץ מעליות				
יועץ בכיבוי				
מבנה	04/03/02/01			
מבנים בנוים	04/03/02/01			

מקרא

- עמוד/קיר בטון מבוטון
- עמוד/קיר בטון מפלסט
- עמוד/קיר בטון שחור
- קורת בטון יורדת
- פחה בתחבורה
- פחה בעמוד/קיר (תקרתית)

שם פרוייקט:
מבנה משרדים תעשייה קלה
-קצרין-

שם תוכנית:
תוכנית רצפה -0.15

מס' עבודה:

מס' גיליון: 02

קנה מידה: 1:20 1:25 1:50 1:100
למכרז ● לעיון ○ לאישור ○ לביצוע ○
מתכנן: איר מילנה מידות גיליון A-0
מרפסים: איר מילנה מהדורה: 04
מאמר: איר מילנה תאריך אישור: 17/05/2023

אופק הנדסת מבנים
ניהול פרוייקטים
ופיקוח בנייה

מרגוס שמואל הנדסאי אזר מרגוס ארי
מפקח רשום 84444
כתר מסחרי מרגוה אפקא ת.ד. 56
טלפון: 0547760202 פקס: 0547760202
E-MAIL: sualeh@flek5.com

הערה חשובה: לפני תחילת ביצוע יש לאמתר תוכניות מול האדריכל, ללא אישור אדריכל בכתב אין להתחיל בעבודות ביצוע.
הערה חשובה: תכנון פפסות יבוצע ע"י קונסטרוקטור רשוי מטעם הקבלן.
הערה חשובה: אין לפרק פפסות ללא אישור בכתב מהקונסטרוקטור.
הערה חשובה: התוכניות הינם לצורך מברז בלבד, נוציא תוכניות סופיות לביצוע בהתאם לתוכניות אדריכליות סופיות לביצוע.
לשים לב למקרא המצורף

ברזל עליון
1:50

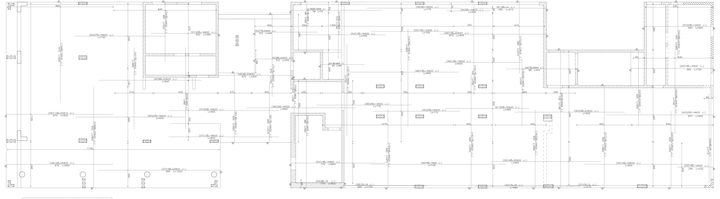

ברזל תחתון
1:50

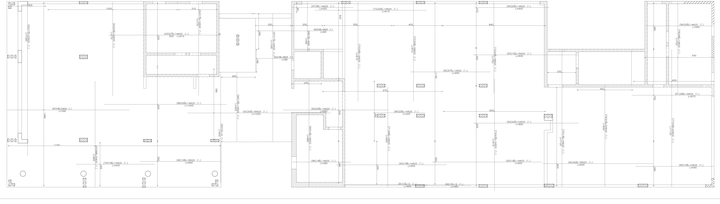

תכנית שטח מפלס +3.83
1:50

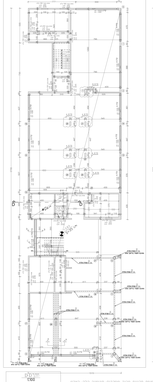

ברזל קירות -0.83
1:50

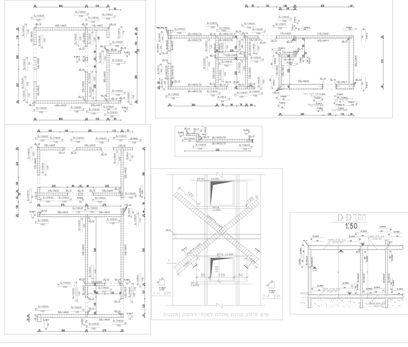

חתך D
1:50

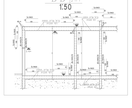

ברזל קורות -0.83
1:50

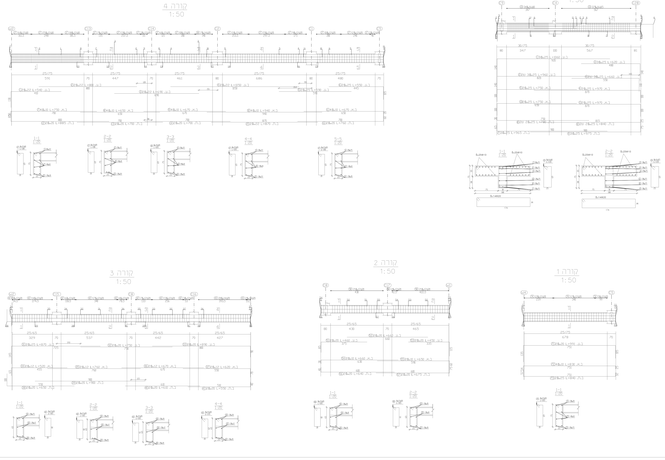

פרט A. פרט חיזוק בכל העמודים בגג וחיזוק בחמרה
1:25

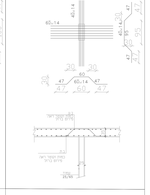

פרט B. פרט חיזוק בכל העמודים בגג וחיזוק בחמרה
1:25

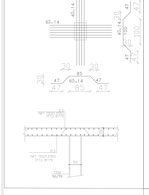

פרט C. פרט חיזוק בכל העמודים בגג וחיזוק בחמרה
1:25

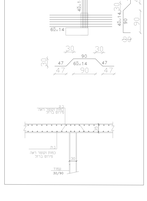

הגבהה לגג הנמוך
1:25

פרט חיבור בין הגג הנמוך אל הגבוה
1:25

פרט חיבור קורות מלמטה קרוב רחבת הכניסה

פרט חיבור קורות
1:25

הערה: פרטים אלו מופיעים בתוכנית "אחרי" תכנית הגג עדכנית

אזהרה חשובה: יש לוודא בדיוק שהמידות בשטח אכן תואמות אל המדידה, אלא אם מצוין אחרת בדיוק בשטח. אין לבצע שינויים בשטח ללא אישור מהנדס הבטון.

אזהרה חשובה: הנכם מחויבים לבדוק את כל המידות בשטח לפני תחילת עבודה ולדווח על כל אי דיוק, אי התאמה ו/או טעות.

אזהרה חשובה: אין לבצע חפירה בלי אישור בכתב מהמהנדס הבטון.

אזהרה חשובה: המפרטים ושל מבנה בלבד, אינו מהווה מסמך הכולל בתוכנה הנמצאת אדריכלית מסמך הכולל.

לשים לב למקרא המצורף

מקרא

- אגרגט לא מאוחד
- אגרגט לא מאוחד
- אגרגט מאוחד
- אגרגט לא מאוחד
- אגרגט מאוחד
- אגרגט מאוחד

שם פרויקט: מבנה מגורים חמישה קומות

מספר מגרש: 1

שם הרחוב: מבנים שטח מלא: +3.83

שם הבניין: 05

00	תכנון ראשוני	01/01/2025
01	תכנון מוקדם	01/02/2025
02	תכנון מוקדם	01/03/2025
03	תכנון מוקדם	01/04/2025
04	תכנון מוקדם	01/05/2025
05	תכנון מוקדם	01/06/2025
06	תכנון מוקדם	01/07/2025
07	תכנון מוקדם	01/08/2025
08	תכנון מוקדם	01/09/2025
09	תכנון מוקדם	01/10/2025
10	תכנון מוקדם	01/11/2025
11	תכנון מוקדם	01/12/2025
12	תכנון מוקדם	01/01/2026
13	תכנון מוקדם	01/02/2026
14	תכנון מוקדם	01/03/2026
15	תכנון מוקדם	01/04/2026
16	תכנון מוקדם	01/05/2026
17	תכנון מוקדם	01/06/2026
18	תכנון מוקדם	01/07/2026
19	תכנון מוקדם	01/08/2026
20	תכנון מוקדם	01/09/2026
21	תכנון מוקדם	01/10/2026
22	תכנון מוקדם	01/11/2026
23	תכנון מוקדם	01/12/2026
24	תכנון מוקדם	01/01/2027
25	תכנון מוקדם	01/02/2027
26	תכנון מוקדם	01/03/2027
27	תכנון מוקדם	01/04/2027
28	תכנון מוקדם	01/05/2027
29	תכנון מוקדם	01/06/2027
30	תכנון מוקדם	01/07/2027
31	תכנון מוקדם	01/08/2027
32	תכנון מוקדם	01/09/2027
33	תכנון מוקדם	01/10/2027
34	תכנון מוקדם	01/11/2027
35	תכנון מוקדם	01/12/2027
36	תכנון מוקדם	01/01/2028
37	תכנון מוקדם	01/02/2028
38	תכנון מוקדם	01/03/2028
39	תכנון מוקדם	01/04/2028
40	תכנון מוקדם	01/05/2028
41	תכנון מוקדם	01/06/2028
42	תכנון מוקדם	01/07/2028
43	תכנון מוקדם	01/08/2028
44	תכנון מוקדם	01/09/2028
45	תכנון מוקדם	01/10/2028
46	תכנון מוקדם	01/11/2028
47	תכנון מוקדם	01/12/2028
48	תכנון מוקדם	01/01/2029
49	תכנון מוקדם	01/02/2029
50	תכנון מוקדם	01/03/2029
51	תכנון מוקדם	01/04/2029
52	תכנון מוקדם	01/05/2029
53	תכנון מוקדם	01/06/2029
54	תכנון מוקדם	01/07/2029
55	תכנון מוקדם	01/08/2029
56	תכנון מוקדם	01/09/2029
57	תכנון מוקדם	01/10/2029
58	תכנון מוקדם	01/11/2029
59	תכנון מוקדם	01/12/2029
60	תכנון מוקדם	01/01/2030
61	תכנון מוקדם	01/02/2030
62	תכנון מוקדם	01/03/2030
63	תכנון מוקדם	01/04/2030
64	תכנון מוקדם	01/05/2030
65	תכנון מוקדם	01/06/2030
66	תכנון מוקדם	01/07/2030
67	תכנון מוקדם	01/08/2030
68	תכנון מוקדם	01/09/2030
69	תכנון מוקדם	01/10/2030
70	תכנון מוקדם	01/11/2030
71	תכנון מוקדם	01/12/2030
72	תכנון מוקדם	01/01/2031
73	תכנון מוקדם	01/02/2031
74	תכנון מוקדם	01/03/2031
75	תכנון מוקדם	01/04/2031
76	תכנון מוקדם	01/05/2031
77	תכנון מוקדם	01/06/2031
78	תכנון מוקדם	01/07/2031
79	תכנון מוקדם	01/08/2031
80	תכנון מוקדם	01/09/2031
81	תכנון מוקדם	01/10/2031
82	תכנון מוקדם	01/11/2031
83	תכנון מוקדם	01/12/2031
84	תכנון מוקדם	01/01/2032
85	תכנון מוקדם	01/02/2032
86	תכנון מוקדם	01/03/2032
87	תכנון מוקדם	01/04/2032
88	תכנון מוקדם	01/05/2032
89	תכנון מוקדם	01/06/2032
90	תכנון מוקדם	01/07/2032
91	תכנון מוקדם	01/08/2032
92	תכנון מוקדם	01/09/2032
93	תכנון מוקדם	01/10/2032
94	תכנון מוקדם	01/11/2032
95	תכנון מוקדם	01/12/2032
96	תכנון מוקדם	01/01/2033
97	תכנון מוקדם	01/02/2033
98	תכנון מוקדם	01/03/2033
99	תכנון מוקדם	01/04/2033
100	תכנון מוקדם	01/05/2033
101	תכנון מוקדם	01/06/2033
102	תכנון מוקדם	01/07/2033
103	תכנון מוקדם	01/08/2033
104	תכנון מוקדם	01/09/2033
105	תכנון מוקדם	01/10/2033
106	תכנון מוקדם	01/11/2033
107	תכנון מוקדם	01/12/2033
108	תכנון מוקדם	01/01/2034
109	תכנון מוקדם	01/02/2034
110	תכנון מוקדם	01/03/2034
111	תכנון מוקדם	01/04/2034
112	תכנון מוקדם	01/05/2034
113	תכנון מוקדם	01/06/2034
114	תכנון מוקדם	01/07/2034
115	תכנון מוקדם	01/08/2034
116	תכנון מוקדם	01/09/2034
117	תכנון מוקדם	01/10/2034
118	תכנון מוקדם	01/11/2034
119	תכנון מוקדם	01/12/2034
120	תכנון מוקדם	01/01/2035
121	תכנון מוקדם	01/02/2035
122	תכנון מוקדם	01/03/2035
123	תכנון מוקדם	01/04/2035
124	תכנון מוקדם	01/05/2035
125	תכנון מוקדם	01/06/2035
126	תכנון מוקדם	01/07/2035
127	תכנון מוקדם	01/08/2035
128	תכנון מוקדם	01/09/2035
129	תכנון מוקדם	01/10/2035
130	תכנון מוקדם	01/11/2035
131	תכנון מוקדם	01/12/2035
132	תכנון מוקדם	01/01/2036
133	תכנון מוקדם	01/02/2036
134	תכנון מוקדם	01/03/2036
135	תכנון מוקדם	01/04/2036
136	תכנון מוקדם	01/05/2036
137	תכנון מוקדם	01/06/2036
138	תכנון מוקדם	01/07/2036
139	תכנון מוקדם	01/08/2036
140	תכנון מוקדם	01/09/2036
141	תכנון מוקדם	01/10/2036
142	תכנון מוקדם	01/11/2036
143	תכנון מוקדם	01/12/2036
144	תכנון מוקדם	01/01/2037
145	תכנון מוקדם	01/02/2037
146	תכנון מוקדם	01/03/2037
147	תכנון מוקדם	01/04/2037
148	תכנון מוקדם	01/05/2037
149	תכנון מוקדם	01/06/2037
150	תכנון מוקדם	01/07/2037
151	תכנון מוקדם	01/08/2037
152	תכנון מוקדם	01/09/2037
153	תכנון מוקדם	01/10/2037
154	תכנון מוקדם	01/11/2037
155	תכנון מוקדם	01/12/2037
156	תכנון מוקדם	01/01/2038
157	תכנון מוקדם	01/02/2038
158	תכנון מוקדם	01/03/2038
159	תכנון מוקדם	01/04/2038
160	תכנון מוקדם	01/05/2038
161	תכנון מוקדם	01/06/2038
162	תכנון מוקדם	01/07/2038
163	תכנון מוקדם	01/08/2038
164	תכנון מוקדם	01/09/2038
165	תכנון מוקדם	01/10/2038
166	תכנון מוקדם	01/11/2038
167	תכנון מוקדם	01/12/2038
168	תכנון מוקדם	01/01/2039
169	תכנון מוקדם	01/02/2039
170	תכנון מוקדם	01/03/2039
171	תכנון מוקדם	01/04/2039
172	תכנון מוקדם	01/05/2039
173	תכנון מוקדם	01/06/2039
174	תכנון מוקדם	01/07/2039
175	תכנון מוקדם	01/08/2039
176	תכנון מוקדם	01/09/2039
177	תכנון מוקדם	01/10/2039
178	תכנון מוקדם	01/11/2039
179	תכנון מוקדם	01/12/2039
180	תכנון מוקדם	01/01/2040
181	תכנון מוקדם	01/02/2040
182	תכנון מוקדם	01/03/2040
183	תכנון מוקדם	01/04/2040
184	תכנון מוקדם	01/05/2040
185	תכנון מוקדם	01/06/2040
186	תכנון מוקדם	01/07/2040
187	תכנון מוקדם	01/08/2040
188	תכנון מוקדם	01/09/2040
189	תכנון מוקדם	01/10/2040
190	תכנון מוקדם	01/11/2040
191	תכנון מוקדם	01/12/2040
192	תכנון מוקדם	01/01/2041
193	תכנון מוקדם	01/02/2041
194	תכנון מוקדם	01/03/2041
195	תכנון מוקדם	01/04/2041
196	תכנון מוקדם	01/05/2041
197	תכנון מוקדם	01/06/2041
198	תכנון מוקדם	01/07/2041
199	תכנון מוקדם	01/08/2041
200	תכנון מוקדם	01/09/2041
201	תכנון מוקדם	01/10/2041
202	תכנון מוקדם	01/11/2041
203	תכנון מוקדם	01/12/2041
204	תכנון מוקדם	01/01/2042
205	תכנון מוקדם	01/02/2042
206	תכנון מוקדם	01/03/2042
207	תכנון מוקדם	01/04/2042
208	תכנון מוקדם	01/05/2042
209	תכנון מוקדם	01/06/2042
210	תכנון מוקדם	01/07/2042
211	תכנון מוקדם	01/08/2042
212	תכנון מוקדם	01/09/2042
213	תכנון מוקדם	01/10/2042
214	תכנון מוקדם	01/11/2042
215	תכנון מוקדם	01/12/2042
216	תכנון מוקדם	01/01/2043
217	תכנון מוקדם	01/02/2043
218	תכנון מוקדם	01/03/2043
219	תכנון מוקדם	01/04/2043
220	תכנון מוקדם	01/05/2043
221	תכנון מוקדם	01/06/2043
222	תכנון מוקדם	01/07/2043
223	תכנון מוקדם	01/08/2043
224	תכנון מוקדם	01/09/2043
225	תכנון מוקדם	01/10/2043
226	תכנון מוקדם	01/11/2043
227	תכנון מוקדם	01/12/2043
228	תכנון מוקדם	01/01/2044
229	תכנון מוקדם	01/02/2044
230	תכנון מוקדם	01/03/2044
231	תכנון מוקדם	01/04/2044
232	תכנון מוקדם	01/05/2044
233	תכנון מוקדם	01/06/2044
234	תכנון מוקדם	01/07/2044
235	תכנון מוקדם	01/08/2044
236	תכנון מוקדם	01/09/2044
237	תכנון מוקדם	01/10/2044
238	תכנון מוקדם	01/11/2044
239	תכנון מוקדם	01/12/2044
240	תכנון מוקדם	01/01/2045
241	תכנון מוקדם	01/02/2045
242	תכנון מוקדם	01/03/2045
243	תכנון מוקדם	01/04/2045
244	תכנון מוקדם	01/05/2045
245	תכנון מוקדם	01/06/2045
246	תכנון מוקדם	01/07/2045
247	תכנון מוקדם	01/08/2045
248	תכנון מוקדם	01/09/2045
249	תכנון מוקדם	01/10/2045
250	תכנון מוקדם	01/11/2045
251	תכנון מוקדם	01/12/2045
252	תכנון מוקדם	01/01/2046
253	תכנון מוקדם	01/02/2046
254	תכנון מוקדם	01/03/2046
255	תכנון מוקדם	01/04/2046
256	תכנון מוקדם	01/05/2046
257	תכנון מוקדם	01/06/2046
258	תכנון מוקדם	01/07/2046
259	תכנון מוקדם	01/08/2046
260	תכנון מוקדם	01/09/2046
261	תכנון מוקדם	01/10/2046
262	תכנון מוקדם	01/11/2046
263	תכנון מוקדם	01/12/2046
264	תכנון מוקדם	01/01/2047
265	תכנון מוקדם	01/02/2047
266	תכנון מוקדם	01/03/2047
267	תכנון מוקדם	01/04/2047
268	תכנון מוקדם	01/05/2047
269	תכנון מוקדם	01/06/2047
270	תכנון מוקדם	01/07/2047
271	תכנון מוקדם	01/08/2047
272	תכנון מוקדם	01/09/2047
273	תכנון מוקדם	01/10/2047
274	תכנון מוקדם	01/11/2047
275	תכנון מוקדם	01/12/2047
276	תכנון מוקדם	01/01/2048
277	תכנון מוקדם	01/02/2048
278	תכנון מוקדם	01/03/2048
279	תכנון מוקדם	01/04/2048
280	תכנון מוקדם	01/05/2048
281	תכנון מוקדם	01/06/2048
282	תכנון מוקדם	01/07/2048
283	תכנון מוקדם	01/08/2048
284	תכנון מוקדם	01/09/2048
285	תכנון מוקדם	01/10/2048
286	תכנון מוקדם	01/11/2048
287	תכנון מוקדם	01/12/2048
288	תכנון מוקדם	01/01/2049
289	תכנון מוקדם	01/02/2049
290	תכנון מוקדם	01/03/2049
291	תכנון מוקדם	01/04/2049
292	תכנון מוקדם	01/05/2049
293	תכנון מוקדם	01/06/2049
294	תכנון מוקדם	01/07/2049
295	תכנון מוקדם	01/08/2049
296	תכנון מוקדם	01/09/2049
297	תכנון מוקדם	01/10/2049
298	תכנון מוקדם	01/11/2049
299	תכנון מוקדם	01/12/2049
300	תכנון מוקדם	01/01/2050
301	תכנון מוקדם	01/02/2050
302	תכנון מוקדם	01/03/2050
303	תכנון מוקדם	01/04/2050
304	תכנון מוקדם	01/05/2050
305	תכנון מוקדם	01/06/2050
306	תכנון מוקדם	01/07/2050
307	תכנון מוקדם	01/08/2050
308	תכנון מוקדם	01/09/2050
309	תכנון מוקדם	01/10/2050
310	תכנון מוקדם	01/11/2050
311	תכנון מוקדם	01/12/2050
312	תכנון מוקדם	01/01/2051
313	תכנון מוקדם	01/02/2051
314	תכנון מוקדם	01/03/2051
315	תכנון מוקדם	01/04/2051
316	תכנון מוקדם	01/05/2051
317	תכנון מוקדם	01/06/2051
318	תכנון מוקדם	01/07/2051
319	תכנון מוקדם	01/08/2051
320	תכנון מוקדם	01/09/2051
321	תכנון מוקדם	01/10/2051
322	תכנון מוקדם	01/11/2051
323	תכנון מוקדם	01/12/2051
324	תכנון מוקדם	01/01/2052
325	תכנון מוקדם	01/02/2052
326	תכנון מוקדם	01/03/2052
327	תכנון מוקדם	01/04/2052
328	תכנון מוקדם	01/05/2052
329	תכנון מוקדם	01/06/2052
330	תכנון מוקדם	01/07/2052
331	תכנון מוקדם	01/08/2052
332	תכנון מוקדם	01/09/2052
333	תכנון מוקדם	01/10/2052
334	תכנון מוקדם	01/11/2052
335	תכנון מוקדם	01/12/2052
336	תכנון מוקדם	01/01/2053
337	תכנון מוקדם	01/02/2053
338	תכנון מוקדם	01/03/2053
339	תכנון מוקדם	01/04/2053
340	תכנון מוקדם	01/05/2053
341	תכנון מוקדם	01/06/2053
342	תכנון מוקדם	01/07/2053
343	תכנון מוקדם	01/08/2053
344	תכנון מוקדם	01/09/2053
345	תכנון מוקדם	01/10/2053
346	תכנון מוקדם	01/11/2053
347	תכנון מוקדם	01/12/2053
348	תכנון מוקדם	01/01/2054
349	תכנון מוקדם	01/02/2054
350	תכנון מוקדם	01/03/2054
351	תכנון מוקדם	01/04/2054
352	תכנון מוקדם	01/05/2054
353	תכנון מוקדם	01/06/2054
354	תכנון מוקדם	01/07/2054
355	תכנון מוקדם	01/08/2054
356	תכנון מוקדם	01/09/2054
357	תכנון מוקדם	01/10/2054
358	תכנון מוקדם	01/11/2054
359	תכנון מוקדם	01/12/2054
360	תכנון מוקדם	01/01/2055
361	תכנון מוקדם	01/02/2055
362	תכנון מוקדם	01/03/2055
363	תכנון מוקדם	01/04/2055
364	תכנון מוקדם	01/05/2055
365	תכנון מוקדם	01/06/2055
366	תכנון מוקדם	01/07/2055
367	תכנון מוקדם	01/08/2055
368	תכנון מוקדם	01/09/2055
369	תכנון מוקדם	01/10/2055
370	תכנון מוקדם	01/11/2055
371	תכנון מוקדם	01/12/2055
372	תכנון מוקדם	01/01/2056
373	תכנון מוקדם	01/02/2056
374	תכנון מוקדם	01/03/2056
375	תכנון מוקדם	01/04/2056
376	תכנון מוקדם	01/05/2056
377	תכנון מוקדם	01/06/2056
378	תכנון מוקדם	01/07/2056
379	תכנון מוקדם	01/08/2056
380	תכנון מוקדם	01/09/2056
381	תכנון מוקדם	01/10/2056
382	תכנון מוקדם	01/11/2056
383	תכנון מוקדם	01/12/2056
384	תכנון מוקדם	01/01/2057
385	תכנון מוקדם	01/02/2057
386	תכנון מוקדם	01/03/2057
387	תכנון מוקדם	01/04/2057
388	תכנון מוקדם	01/05/2057
389	תכנון מוקדם	01/06/2057
390	תכנון מוקדם	01/07/2057
391	תכנון מוקדם	01/08/2057
392	תכנון מוקדם	01/09/2057
393	תכנון מוקדם	01/10/2057
394	תכנון מוקדם	01/11/2057
395	תכנון מוקדם	01/12/2057
396	תכנון מוקדם	01/01/2058
397	תכנון מוקדם	01/02/2058
398	תכנון מוקדם	01/03/2058
399	תכנון מוקדם	01/04/2058
400	תכנון מוקדם	01/05/2058
401	תכנון מוקדם	01/06/2058
402	תכנון מוקדם	01/07/2058
403	תכנון מוקדם	01/08/2058
404	תכנון מוקדם	01/09/2058
405	תכנון מוקדם	01/10/2058
406	תכנון מוקדם	01/11/2058
407	תכנון מוקדם	01/12/2058
408	תכנון מוקדם	01/01/2059
409	תכנון מוקדם	01/02/2059
410	תכנון מוקדם	01/03/2059
411	תכנון מוקדם	01/04/2059
412	תכנון מוקדם	01/05/2059
413	תכנון מוקדם	01/06/2059
414	תכנון מוקדם	01/07/2059
415	תכנון מוקדם	01/08/2059
416	תכנון מוקדם	01/09/2059
417	תכנון מוקדם	01/10/2059
418	תכנון מוקדם	01/11/2059
419	תכנון מוקדם	01/12/2059
420	תכנון מוקדם	01/01/2060
421	תכנון מוקדם	01/02/2060
422	תכנון מוקדם	01/03/2060
423	תכנון מוקדם	01/04/2060
424	תכנון מוקדם	01/05/2060
425	תכנון מוקדם	01/06/2060
426	תכנון מוקדם	01/07/2060
427	תכנון מוקדם	01/08/2060
428	תכנון מוקדם	01/09/2060
429	תכנון מוקדם	01/10/2060
430	תכנון מוקדם	01/11/2060
431	תכנון מוקדם	01/12/2060
432	תכנון מוקדם	01/01/2061
433	תכנון מוקדם	01/02/2061
434	תכנון מוקדם	01/03/2061
435	תכנון מוקדם	01/04/2061
436	תכנון מוקדם	01/05/2061
437	תכנון מוקדם	01/06/2061
438	תכנון מוקדם	01/07/2061
439	תכנון מוקדם	01/08/2061
440	תכנון מוקדם	01/09/2061
441	תכנון מוקדם	01/10/2061
442	תכנון מוקדם	01/11/2061
443	תכנון מוקדם	01/12/2061
444	תכנון מוקדם	01/01/2062
445	תכנון מוקדם	01/02/2062
446	תכנון מוקדם	01/03/2062
447	תכנון מוקדם	01/04/2062
448	תכנון מוקדם	01/05/2062
449	תכנון מוקדם	01/06/2062
450	תכנון מוקדם	01/07/2062
451	תכנון מוקדם	01/08/2062
452	תכנון מוקדם	01/09/2062
453	תכנון מוקדם	01/10/2062
454	תכנון מוקדם	01/11/2062
455	תכנון מוקדם	01/12/2062
456	תכנון מוקדם	01/01/2063
457	תכנון מוקדם	01/02/2063
458	תכנון מוקדם	01/03/2063
459	תכנון מוקדם	01/04/2063
460	תכנון מוקדם	01/05/2063
461	תכנון מוקדם	01/06/2063
462	תכנון מוקדם	01/07/2063
463	תכנון מוקדם	01/08/2063
464	תכנון מוקדם	01/09/2063
465	תכנון מוקדם	01/10/2063
466	תכנון מוקדם	01/11/2063
467	תכנון מוקדם	01/12/2063
468	תכנון מוקדם	01/01/2064
469	תכנון מוקדם	01/02/2064
470	תכנון מוקדם	01/03/2064
471	תכנון מוקדם	01/04/2064
472	תכנון מוקדם	01/05/2064
473	תכנון מוקדם	01/06/2064
474	תכנון מוקדם	01/07/2064
475	תכנון מוקדם	01/08/2064
476	תכנון מוקדם	01/09/2064
477	תכנון מוקדם	01/10/2064
478	תכנון מוקדם	01/11/2064
479	תכנון מוקדם	01/12/2064
480	תכנון מוקדם	01/01/2065
481	תכנון מוקדם	01/02/2065
482	תכנון מוקדם	01/03/2065
483	תכנון מוקדם	01/04/2065
484	תכנון מוקדם	01/05/2065
485	תכנון מוקדם	01/06/2065
486	תכנון מוקדם	01/07/2065
487	תכנון מוקדם	01/08/2065
488	תכנון מוקדם	01/09/2065
489	תכנון מוקדם	01/10/2065
490	תכנון מוקדם	01/11/2065
491	תכנון מוקדם	01/12/2065
492	תכנון מוקדם	01/01/2066
493	תכנון מוקדם	01/02/2066
494	תכנון מוקדם	01/03/2066
495	תכנון מוקדם	01/04/2066
496	תכנון מוקדם	01/05/2066
497	תכנון מוקדם	01/06/2066
498	תכנון מוקדם	01/07/2066
499	תכנון מוקדם	01/08/2066
500	תכנון מוקדם	01/09/2066
501	תכנון מוקדם	01/10/2066
502	תכנון מוקדם	01/11/2066
503	תכנון מוקדם	01/12/2066
504	תכנון מוקדם	01/01/2067
505	תכנון מוקדם	01/02/2067
506	תכנון מוקדם	01/03/2067
507	תכנון מוקדם	01/04/2067
508	תכנון מוקדם	01/05/2067
509	תכנון מוקדם	01/06/2067
510	תכנון מוקדם	01/07/2067
511	תכנון מוקדם	01/08/2067
512	תכנון מוקדם	01/09/2067
513	תכנון מוקדם	01/10/2067
514	תכנון מוקדם	01/11/2067
515	תכנון מוקדם	01/12/2067
516	תכנון מוקדם	01/01/2068
517	תכנון מוקדם	01/02/2068
518	תכנון מוקדם	01/03/2068
519	תכנון מוקדם	01/04/2068
520	תכנון מוקדם	01/05/2068
521	תכנון מוקדם	01/06/2068
522	תכנון מוקדם	01/07/2068
523	תכנון מוקדם	01/08/2068
524	תכנון מוקדם	01/09/2068
525	תכנון מוקדם	01/10/2068
526	תכנון מוקדם	01/11/2068
527	תכנון מוקדם	01/12/2068
528	תכנון מוקדם	01/01/2069
529	תכנון מוקדם	01/02/2069
530	תכנון מוקדם	01/03/2069
531	תכנון מוקדם	01/04/2069
532	תכנון מוקדם	01/05/2069
533	תכנון מוקדם	01/06/2069
534	תכנון מוקדם	01/07/2069
535	תכנון מוקדם	01/08/2069
536	תכנון מוקדם	01/09/2069
537	תכנון מוקדם	01/10/2069
538	תכנון מוקדם	01/11/2069
539	תכנון מוקדם	01/12/2069
540	תכנון מוקדם	01/01/2070
541	תכנון מוקדם	01/02/2070
542	תכנון מוקדם	01/03/2070
543	תכנון מוקדם	01/04/2070
544	תכנון מוקדם	01/05/2070
545	תכנון מוקדם	01/06/2070
546	תכנון מוקדם	01/07/2070
547	תכנון מוקדם	01/08/2070
548	תכנון מוקדם	01/09/2070
549	תכנון מוקדם	01/10/2070
550	תכנון מוקדם	01/11/2070
551	תכנון מוקדם	01/12/2070
552	תכנון מוקדם	01/01/2071
553	תכנון מוקדם	01/02/2071
554	תכנון מוקדם	01/03/2071
555	תכנון מוקדם	01/04/2071
556	תכנון מוקדם	01/05/2071
557	תכנון מוקדם	01/06/2071
558	תכנון מוקדם	01/07/2071
559	תכנון מוקדם	01/08/2071
560	תכנון מוקדם	01/09/2071
561	תכנון מוקדם	01/10/2071
562	תכנון מוקדם	01/11/2071
563	תכנון מוקדם	01/12/2071
564	תכנון מוקדם	01/01/2072
565	תכנון מוקדם	01/02/2072
566	תכנון מוקדם	01/03/2072
567	תכנון מוקדם	01/04/2072
568	תכנון מוקדם	01/05/2072
569	תכנון מוקדם	01/06/2072
570	תכנון מוקדם	01/07/2072
571	תכנון מוקדם	01/08/2072
572	תכנון מוקדם	01/09/2072
573	תכנון מוקדם	01/10/2072
574	תכנון מוקדם	01/11/2072
575	תכנון מוקדם	01/12/2072
576	תכנון מוקדם	01/01/2073
577	תכנון מוקדם	01/02/2073
578	תכנון מוקדם	01/03/2073
579	תכנון מוקדם	01/04/2073
580	תכנון מוקדם	01/05/2073
581	תכנון מוקדם	01/06/2073
582	תכנון מוקדם	01/07/2073
583	תכנון מוקדם	01/08/2073
584	תכנון מוקדם

ברזל עליון
1:50

ברזל תחתון
1:50

חכות מקומיות מפלס -7.85
1:50

ברזל קורות -7.85
1:50

ברזל קורות -7.85
1:50

פ.מ A פס חיזוק ככל העמודים נגד חדירה נמוכה
1:25

פ.מ B פס חיזוק ככל העמודים נגד חדירה נמוכה
1:25

פ.מ C פס חיזוק ככל העמודים נגד חדירה נמוכה
1:25

פ.מ D פס חיזוק ככל העמודים נגד חדירה נמוכה
1:25

מקרא

אפר"ר כל הגמר	
אפר"ר כל הגמר	
אפר"ר כל הגמר	

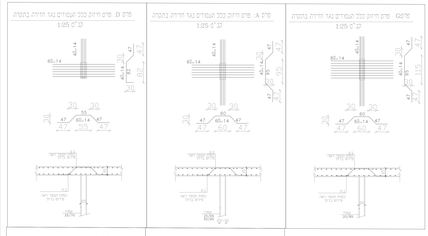

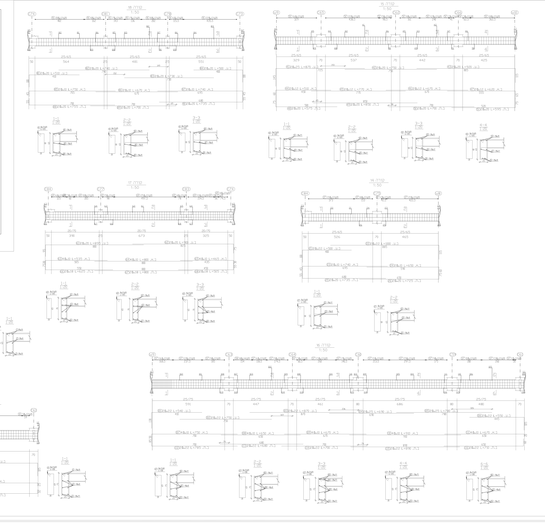

ברזל קירות +11.85
1:50

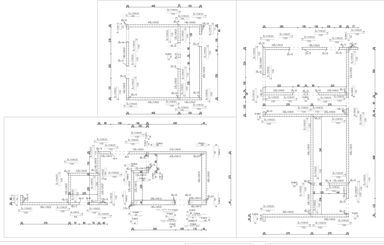

הערה חשובה: לאחר הפירוק הבטון יש לאמת המבנה מול המהנדסים, לרא מיפוי הדיירים בחשבון עין לתשריט המבוצעות בשטח.
הערה חשובה: הנכון מסומנת רצועה מי׳ קונסולקצות ראתי מחוזה הקבלן.
הערה חשובה: אין לעצרם מחוזה ליא אישור בכתב מהמהנדסים.
הערה חשובה: המבנה מחוזה לאחרי מבדק מלא, מפרא המבנה מחוזה ליבוצעה המבנה מהבנה הנדסית ארכיטקטונית מפורטת ליבוצעה.

לערים כב לקרא המעורר

ברזל עליון
1:50

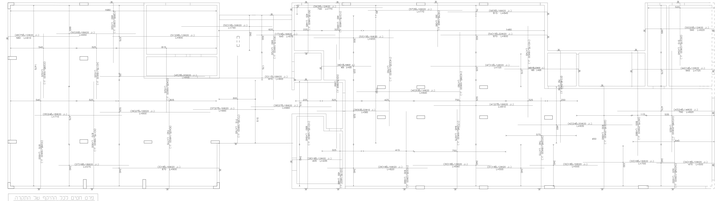

ברזל תחתון
1:50

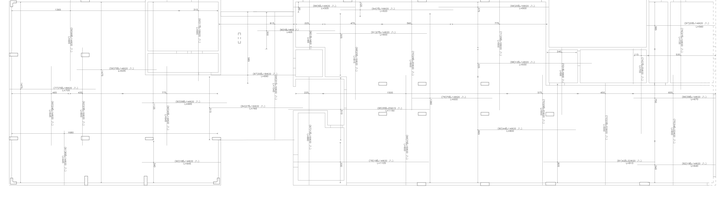

מבנה מעטפת ברזל מסומן
+11.85

מבנה מעטפת ברזל	
מבנה מעטפת ברזל	
מבנה מעטפת ברזל	
מבנה בטון יציק	
מבנה בטון יציק	
מבנה בטון יציק

ברזל קירות גג

1:50

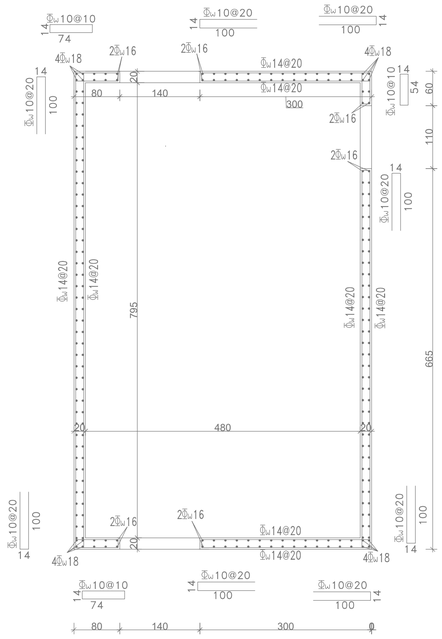

פרט קורה עולה 20

1:25

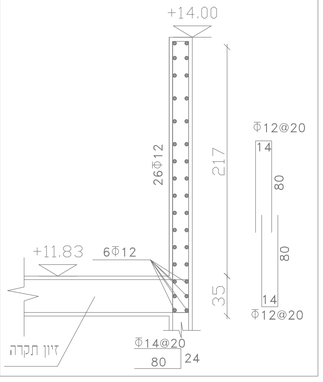

פרט קורה עולה 21

1:25

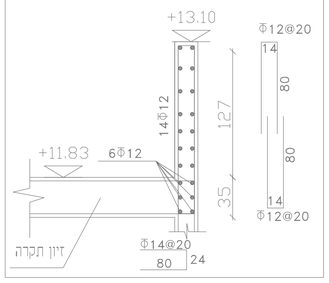

תכנית קונסטרוקטיבית מפלס +11.83

1:100

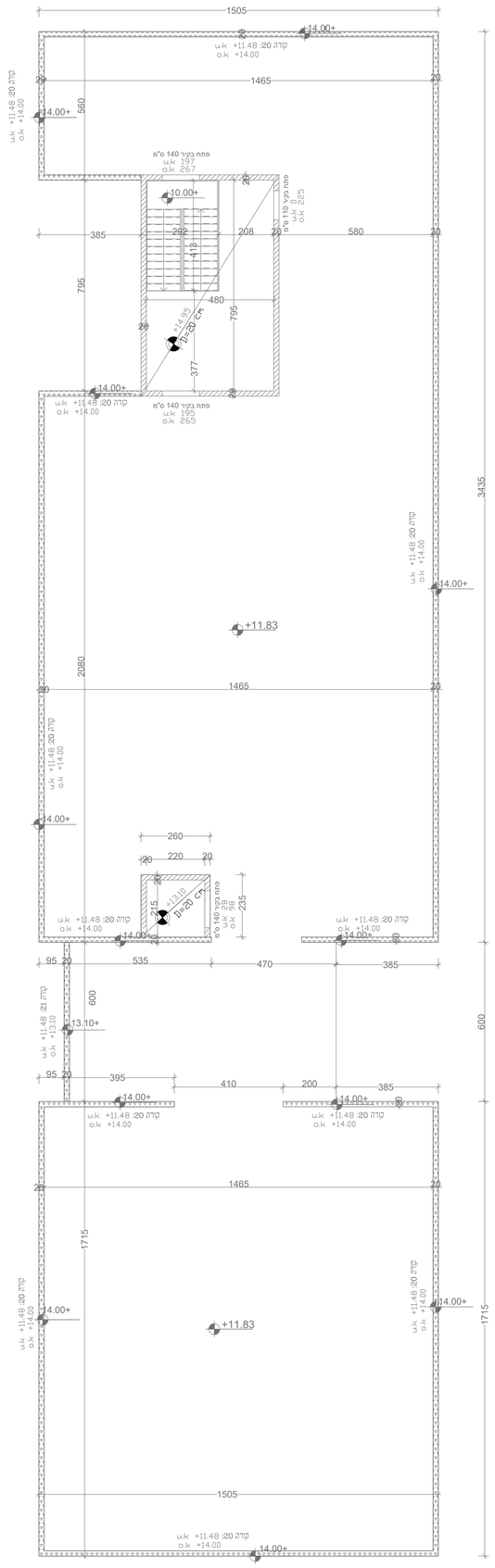

ברזל תחתון +14.95

1:50

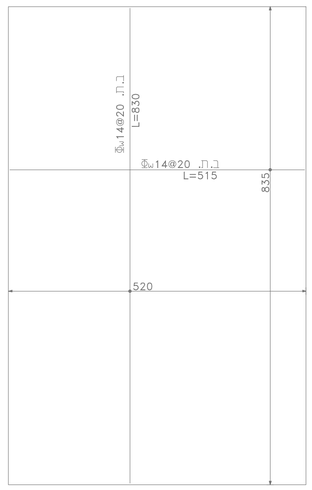

ברזל עליון +14.95

1:50

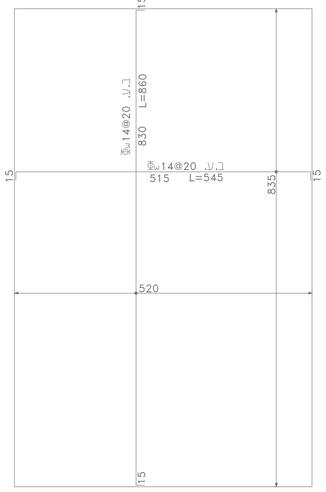

ברזל תחתון +13.10

1:50

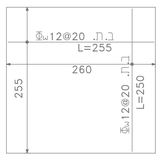

ברזל עליון +13.10

1:50

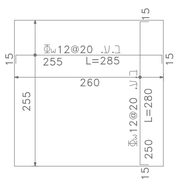

הגבהה מעל תקרה

1:25

פרט הגבהה בין מעברים

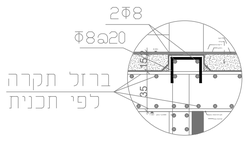

פרט מפגש ריצוף עם הגבהת בטון

הערה :

פרט זה מתייחס להיקף התקרה ,ואזורי פירי מערכות /פודסטי מדרגות לפי תכנית אדריכלית

פרט חתים לכל ההיקף של התקרה

1:25

הערה חשובה : לפני תחילת ביצוע יש לאשר תוכניות מול האדריכל ,
ללא אישור אדריכל בכתב אין להתחיל בעבודות ביצוע .
הערה חשובה : תכנון טפסות יבוצע ע"י קונסטרוקטור רשוי מטעם הקבלן .
הערה חשובה : אין לפרק טפסות ללא אישור בכתב מהקונסטרוקטור .
הערה חשובה : התוכניות הינם לצורך מכרז בלבד ,נוציא תוכניות סופיות לביצוע בהתאם לתוכניות אדריכליות סופיות לביצוע .

לשים לב למקרא המצורף

רשימת תכניות מבנה משרדים-תעשייה קלה-קצרין
יש לקרוא את כל התוכניות ביחד, התוכניות מחייבות

מספר גליון	שם התוכנית
01	תכנית יסודות
02	תכנית רצפה
03	תכנית תקרה 1
04	תכנית תקרה 2
05	תכנית תקרה 3
06	תכנית גג
07	תכנית פרט עמודים
08	תכנית מדרגות

עומס שימושי לפי ת"י 412-
מבנה משרדים ותעשייה קלה
$0.3 \frac{ton}{m^2}$

הערות:

1. אין לקחת מידות משרטוט זה ע"י מדידה בסרגל.
2. במידה וקיים שוני בין תוכנית זאת לתוכניות אחרות של היועצים יש לפנות מיד למהנדס המאשר לקבלת המידע הדרוש.
3. הקבלן יפנה אחראי במיחות באתר באישור המפקח.
4. סוג הבטון יהיה ב-30
5. סוג בטון העמודים יהיה ב-50
6. שקיעה 5" גרדל אגרגט מקסימלי 2 ס"מ בטון משאבה
7. יש לזמן את המהנדס כ-24 שעות לפני הריצקה לפיקוח עליון.
8. באחריות הרזם/קבלן למנות מנהל עבודה ומהנדס אחראי לביצוע השלד שיהיו נוכחים באתר בכל הקופת הביצוע.
9. באחריות הרזם/קבלן לוודא קבלת היתרי בניה לפני תחילת עבודות הביצוע באתר , כמו כן אין לבצע כל סטייה מתוכנית ההיתר במהלך הביצוע ללא קבלת היתר חדש לשינויים.
10. יש לקרוא תוכנית זו ביחד עם תוכנית אדריכלית במידה ויש סתירה יש לעדכן את הקונסרוקטור
11. מותר לקונסטרוקטור להוסיף . להוריד אלמנטים מבטון או פרטי ברזל ללא תוספת כסף לקבלן
12. באחריות הקבלן למנות מהנדס ביצוע צמוד אשר בודק את נכונות התוכניות ויוציא אישור כתוב לפני כל יציקה, לפני הגעת הקונסטרוקטור
13. אין לפרק פיגומים ותמיכות בלי אישור קונסטרוקטור בכתב
14. התוכניות הינם לצורך מכרז בלבד ,נוציא תוכניות סופיות לביצוע בהתאם לתוכניות אדריכליות סופיות לביצוע .

עדכונים

תאריך עדכון	מהדורה	תיאור העדכון:
22/04/2022	01	למכרז
25/05/2022	02	למכרז
28/02/2023	03	למכרז
17/05/2023	04	למכרז

לוח תפוצה:

תפוצה: \ תאריך:	22/04/2022	25/05/2022	28/02/2023	17/05/2023
יזם	01	02	03	04
אדריכל	01	02	03	04
מפקח	01	02	03	04
מודד				
יועץ קרקע				
יועץ חשמל				
יועץ אינסטלציה				
הג"א	01	02	03	04
יועץ פיתוח				
יועץ מיזוג אויר				
יועץ מעליות				
יועץ בטיחות				
קבלן	01	02	03	04
מהנדס בודק	01	02	03	04

מקרא

- עמוד/קיר בטון ממשיך
- עמוד/קיר בטון מפסיק
- עמוד/קיר בטון שחור
- קורת בטון יורדת
- פתח בתקרה
- פתח בעמוד/קיר (חלון\דלת)
- קורת בטון עולה

שם פרוייקט:
מבנה משרדים\תעשייה קלה
-קצרין-

שם תוכנית:
תכנית גג

מס' עבודה:

מס' גיליון: 06

קנה מידה: 1:100 1:50 1:25 1:20

למכרז ⬢ לעיון ⬡ לאישור ⬡ לביצוע ⬡

מתכנן: חיר סוילח | מידות גיליון A-0

שרטט: חיר סוילח | מהדורה: 04

מאשר: חיר סוילח | תאריך אישור: 17/05/2023

אופק הנדסת מבנים
ניהול פרויקטים
ופיקוח בנייה

מהנדס קונסטרוקציה: איגל סוילח חיר
מספר רישיון: 8466591
כפר פקיעין מיקוד 24914 ת.ד. 54
טלפון: 0547751732 פקס: 0774701823
EMAIL: swaileh@ofek5.com

עומס שימושי לפי ת"י 412-
מבנה משרדים ותעשייה קלה
$0.3 \frac{ton}{m^2}$

הערה חשובה: לפני תחילת ביצוע יש לאמת תוכניות מול האדריכל.
ללא אישור אדריכל בכתב אין להתחיל בעבודות ביצוע.
הערה חשובה: תכנון מפסות יבוצע ע"י קונסטרוקטור רשוי מטעם הקבלן.
הערה חשובה: אין לפרק מפסות ללא אישור בכתב מהקונסטרוקטור.
הערה חשובה: התוכניות הינם לצורך מכרז בלבד, נוציא תוכניות סופיות לביצוע בהתאם לתוכניות אדריכליות סופיות לביצוע.
לשים לב למקרא המצורף

הערות:

1. אין לבצע כל שינוי ללא אישור מראש מהמהנדס.
2. כל הנתונים בתוכנית זו הינם בס"מ אלא אם כן מצוין אחרת.
3. אין לבצע חריצים ופתחים בקירות ללא אישור מראש מהמהנדס.
4. אין לבצע חריצים ופתחים בעמודים ללא אישור מראש מהמהנדס.
5. אין לבצע חריצים ופתחים בקורות ללא אישור מראש מהמהנדס.
6. אין לבצע חריצים ופתחים בתקרות ללא אישור מראש מהמהנדס.
7. אין לבצע חריצים ופתחים בגרעינים ללא אישור מראש מהמהנדס.
8. אין לבצע חריצים ופתחים בגרעינים ללא אישור מראש מהמהנדס.
9. אין לבצע חריצים ופתחים בגרעינים ללא אישור מראש מהמהנדס.
10. אין לבצע חריצים ופתחים בגרעינים ללא אישור מראש מהמהנדס.
11. אין לבצע חריצים ופתחים בגרעינים ללא אישור מראש מהמהנדס.
12. אין לבצע חריצים ופתחים בגרעינים ללא אישור מראש מהמהנדס.
13. אין לבצע חריצים ופתחים בגרעינים ללא אישור מראש מהמהנדס.
14. אין לבצע חריצים ופתחים בגרעינים ללא אישור מראש מהמהנדס.

עדכונים

מספר עדכון	סוגיות	תאור העדכון
01	22/04/2022	לכבדה
02	25/05/2022	לכבדה
03	28/02/2023	לכבדה
04	17/05/2023	לכבדה

כתב תמונה

תמונה	תאריך			
	17/05/2023	25/02/2023	22/04/2022	
יזם		04	03	02 01
אדריכל		04	03	02 01
מפקח		04	03	02 01
שלד				
יועץ קרקע				
יועץ חשמל				
יועץ אינסטלציה				
מלא		04	03	02 01
יועץ פיתוח				
יועץ מיזוג אויר				
יועץ סביבתי				
יועץ בטיחות				
קבלן		04	03	02 01
מתכנן בודק		04	03	02 01

מקרא

- עמוד/קיר בטון במשקל
- עמוד/קיר בטון מפסק
- עמוד/קיר בטון שחור
- קורת בטון יורדת
- פתח בתקרה
- פתח בעמוד/קיר (מצוין מידות)
- קורת בטון עולה

שם פרוייקט:
מבנה משרדים ותעשייה קלה
-קצרין-

שם תוכנית:
תכנית פרטי וזוחתכי עמודים

מס' עבודה:

מס' גיליון: 07

קנה מידה:			
1:100	1:50	1:25	1:20

סטטוס	ראשוני	לביצוע

מתכנן: שיר מיכאל — A-0
שרטט: שיר מיכאל — מהדורה 04
מאושר: שיר מיכאל — תאריך אישור: 17/05/2023

אופק הנדסת מבנים
ניהול פרויקטים
ופיקוח בנייה
מעצב מהנדס מבנים אבי מיכאל מיר
מספר רישיון 8466591
רמי פינקוס מיכאל 54 ת.ד 24916
0774078823 (05) 0547351732 טלפון
EMAIL: suallieh@ofek5.com

רשימת תכניות מבנה משרדים-תעשייה קלה-קצרין
יש לקרוא את כל התוכניות ביחד, התוכניות מחייבות

מספר גליון	שם התוכנית
01	תכנית יסודות
02	תכנית רצפה
03	תכנית תקרה 1
04	תכנית תקרה 2
05	תכנית תקרה 3
06	תכנית גג
07	תכנית פרט עמודים
08	תכנית מדרגות

פרטי חיבור מדרגות/פודסט לעמוד אמצעי/קיר

1:25

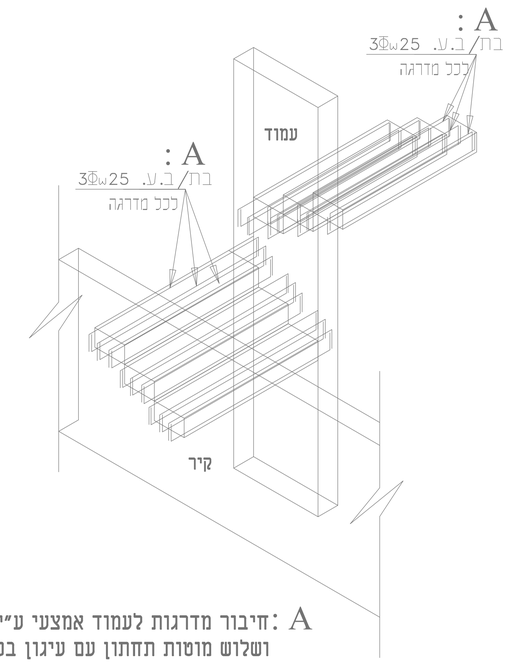

A :חיבור מדרגות לעמוד אמצעי ע"י שלוש מוטות עליון
ושלוש מוטות תחתון עם עיגון בסוף כל מוט

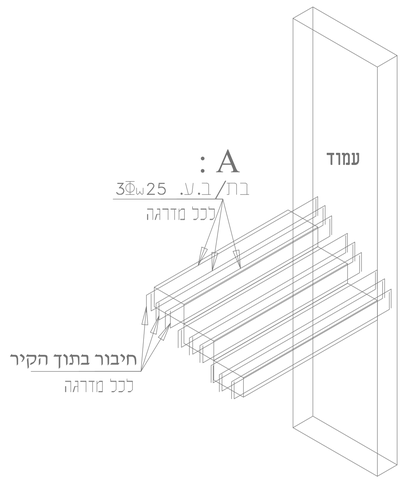

A :חיבור מדרגות לעמוד אמצעי ע"י שלוש מוטות עליון
ושלוש מוטות תחתון עם עיגון בסוף כל מוט

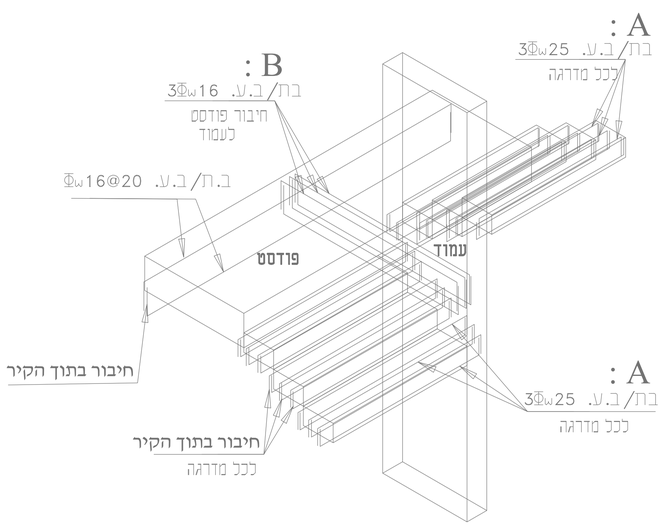

A :חיבור מדרגות לעמוד אמצעי ע"י שלוש מוטות עליון
ושלוש מוטות תחתון עם עיגון בסוף כל מוט

B :חיבור פודסט לעמוד אמצעי ע"י 3 מוטות עליון ותחתון

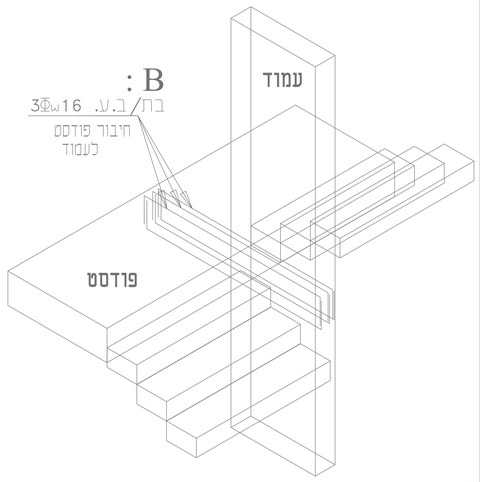

B :חיבור פודסט לעמוד אמצעי ע"י 3 מוטות עליון ותחתון

הגבהה מעל תקרה
1:25

פרט הגבהה בין מעברים

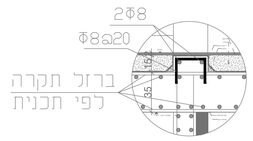

פרט מפגש ריצוף עם הגבהת בטון

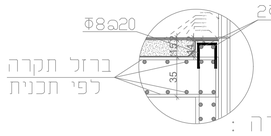

הערה :
פרט זה מתייחס להיקף התקרה ,ואזורי פירי מערכות
/פודסטי מדרגות לפי תכנית אדריכלית

עומס שימושי לפי ת"י 412-
מבנה משרדים ותעשייה קלה
$0.3 \frac{ton}{m^2}$

חתך מדרגות א-א
1:50

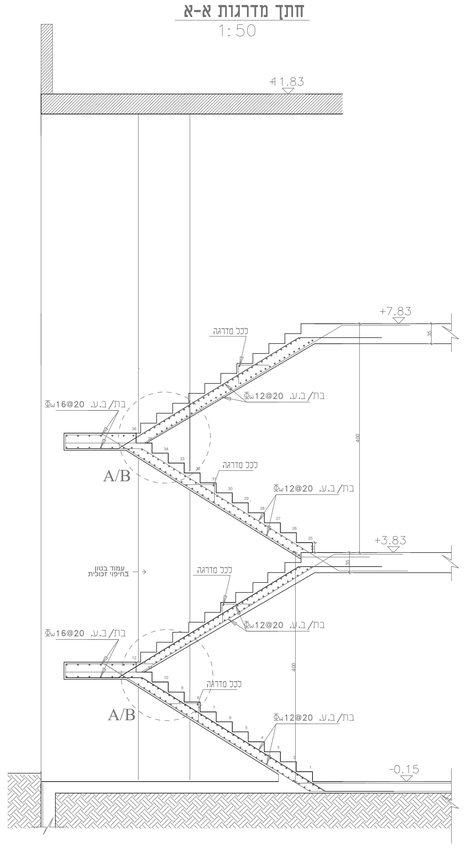

A :חיבור מדרגות לעמוד אמצעי ע"י שלוש מוטות עליון
ושלוש מוטות תחתון עם עיגון בסוף כל מוט
ראה שרטוט תלת מימד

B :חיבור פודסט לעמוד אמצעי ע"י 3 מוטות עליון ותחתון
ראה שרטוט תלת מימד

תכנית אדריכלית למדרגות
1:50

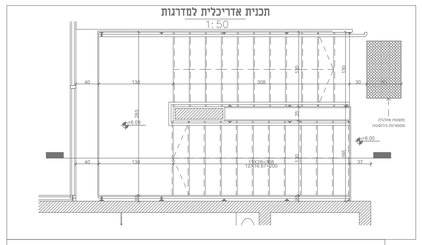

ברזל תחתון
1:50

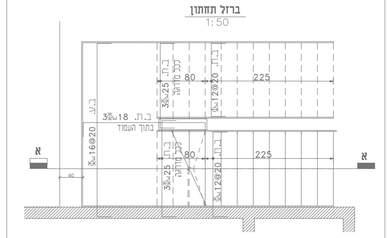

ברזל מדרגות
1:50

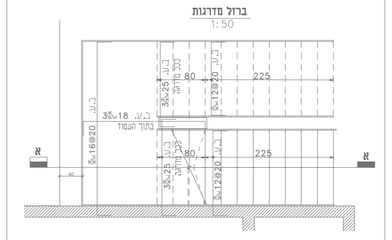

הערה חשובה : לפני תחילת ביצוע יש לאשר תוכניות מול האדריכל ,
ללא אישור אדריכל בכתב אין להתחיל בעבודות ביצוע .
הערה חשובה : תכנון טפסות יבוצע ע"י קונסטרוקטור רשוי מטעם הקבלן .
הערה חשובה : אין לפרק טפסות ללא אישור בכתב מהקונסטרוקטור .
הערה חשובה : התוכניות הינם לצורך מכרז בלבד ,נוציא תוכניות סופיות לביצוע
בהתאם לתוכניות אדריכליות סופיות לביצוע .
לשים לב למקרא המצורף

הערות:

1. אין לקחת מידות משרטוט זה ע"י מדידה בסרגל.
2. במידה וקיים שוני בין תוכנית זאת לתוכניות אחרות של היועצים יש לפנות מיד למהנדס המאשר לקבלת המידע הדרוש.
3. הקבלן ימנה אחראי בפיחות באתר באישור המפקח.
4. סוג הבטון יהיה ב-30
5. סוג בטון העמודים יהיה ב-50
6. שקיעה "5 גודל אגרגט מקסימלי 2 ס"מ בטון משאבה
7. יש לזמן את המהנדס כ-24 שעות לפני היציקה לפיקוח עליון.
8. באחריות היזם/קבלן למנות מנהל עבודה ומהנדס אחראי לביצוע השלד שיהיו נוכחים באתר בכל תקופת הביצוע.
9. באחריות היזם/קבלן לוודא קבלת היתרי בניה לפני תחילת עבודות הביצוע באתר . כמו כן אין לבצע כל סטייה מתוכנית ההיתר במהלך הביצוע ללא קבלת היתר חדש לשינויים.
10. יש לקרוא תוכנית זו ביחד עם תוכנית אדריכלית במידה ויש סתירה יש לעדכן את הקונסטרוקטור
11. מותר לקונסטרוקטור להוסיף . להוריד אלמנטים מבטון או פרטי ברזל ללא תוספת כסף לקבלן
12. באחריות הקבלן למנות מהנדס ביצוע צמוד אשר בודק את נכונות התוכניות ויוציא אישור כתוב לפני כל יציקה, לפני הגעת הקונסטרוקטור
13. אין לפרק פיגומים ותמיכות בלי אישור קונסטרוקטור בכתב
14. התוכניות הינם לצורך מכרז בלבד ,נוציא תוכניות סופיות לביצוע בהתאם לתוכניות אדריכליות סופיות לביצוע .

עדכונים

תאריך עדכון	מהדורה	תיאור העדכון:
22/04/2022	01	למכרז
25/05/2022	02	למכרז
28/02/2023	03	למכרז
17/05/2023	04	למכרז

לוח תפוצה:

תפוצה: \ תאריך:	22/04/2022	25/05/2022	28/02/2023	17/05/2023				
יזם	01	02	03	04				
אדריכל	01	02	03	04				
מפקח	01	02	03	04				
מודד								
יועץ קרקע								
יועץ חשמל								
יועץ אינסטלציה								
הג"א	01	02	03	04				
יועץ פיתוח								
יועץ מיזוג אויר								
יועץ מעליות								
יועץ בטיחות								
קבלן	01	02	03	04				
מהנדס בודק	01	02	03	04				

מקרא

- עמוד/קיר בטון ממשיך
- עמוד/קיר בטון מפסיק
- עמוד/קיר בטון שחול
- קורת בטון יורדת
- פתח בתקרה
- קורת בטון עורה

שם פרוייקט:
מבנה משרדים\תעשייה קלה
-קצרין-

שם תוכנית:
תכנית מדרגות

מס' עבודה:

מס' גיליון: 08

קנה מידה: 1:20 1:25 1:50 1:100

למכרז ● לעיון ○ לאישור ○ לביצוע ○

מתכנן: חי'ר סוילח | מידות גיליון A-0

שרטט: חי'ר סוילח | מהדורה: 04

מאשר: חי'ר סוילח | תאריך אישור: 17/05/2023

אופק הנדסת מבנים
ניהול פרויקטים
ופיקוח בנייה

מהנדס קונסטרוקצייה: אינג סוילח חיר
מספר רישיון: 8466591
כפר פקיעין מיקוד 24914 ת.ד. 54
טלפון: 0547751732 פקס: 0774701823
EMAIL: swaileh@ofek5.com

הגבהה מעל תקרה

1:25

פרט הגבהה בין מעברים

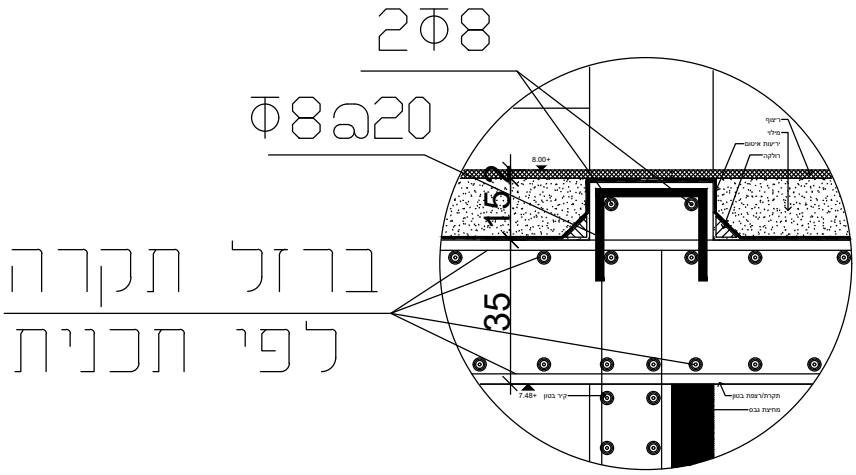

פרט מפגש ריצוף עם הגבהת בטון

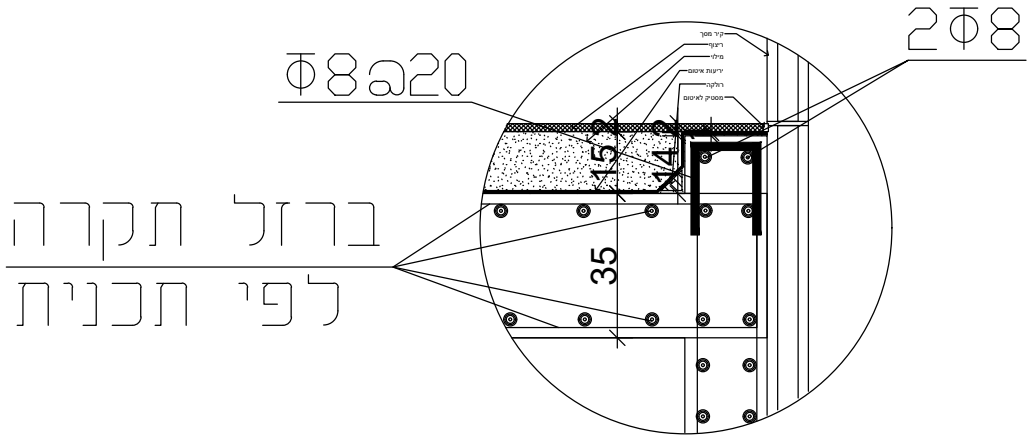

הערה:

פרט זה מתייחס להיקף התקרה ,ואזורי פירי מערכות /פודסטי מדרגות לפי תכנית אדריכלית