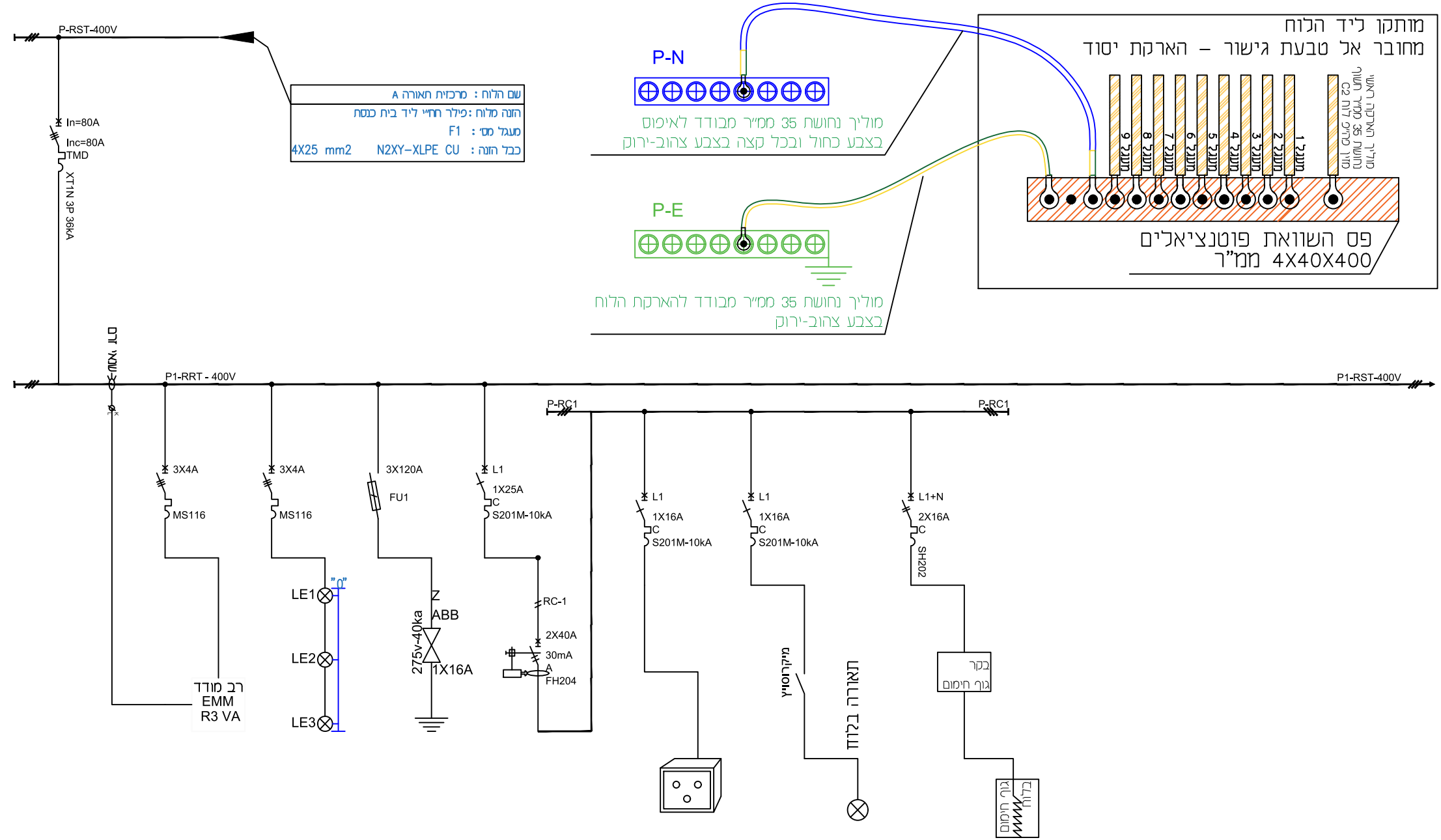

מס' מעגל	שם מעגל																												
		שנאי זרם	ראשי רב מודד	רב מודד	ראשי מ.סימון	מ.סימון	ראשי מגן ברקים	מגן ברקים	ראשי ISO																				

המבצע אחראי לעבוד לפי תקנות וחוק החשמל
המבצע אחראי לבדיקת התכניות והתאמתן במקום,
על המבצע לבקר את כל המידות והודיע למתכנן לפני
הביצוע על כל טעות או אי התאמה, אין לקבוע מידות
ע"י מדידה בשרטוט.
התכניות נשארות רכושו הפרטי של המהנדס.

מהדורה	מס' גליון
XXX	X/XX

תכנון: סאלח אבו סאלח
שרטוט: סאלח אבו סאלח

שלב	תאריך
לעיון	
לאישור	
למכרז	
לביצוע	14/02/2024

תכנית חשמל עבור:
מרכזית מאור
דף 1\2
תכנית : 3/1
מתוך : 3

שם הפרויקט:
שיקום כבישים פנימיים
קצרין
כתובת הפרויקט:
קצרין
שם המזמין:
תרמון מהנדסים בע"מ

סאלח אבו סאלח מהנדס ובודק חשמל
מגדל שמס רמה"ג ת.ד 699 מיקוד 12438
נייד : 050-3331009 ע.מ : 040563462
electrical1980@gmail.com

ELECTRICAL
הנדסת חשמל